令和8年度 愛知県高等学校総合体育大会卓球競技東三河支部予選会

令和8年5月2日（土）

SintoHeartArena

男子学校対抗

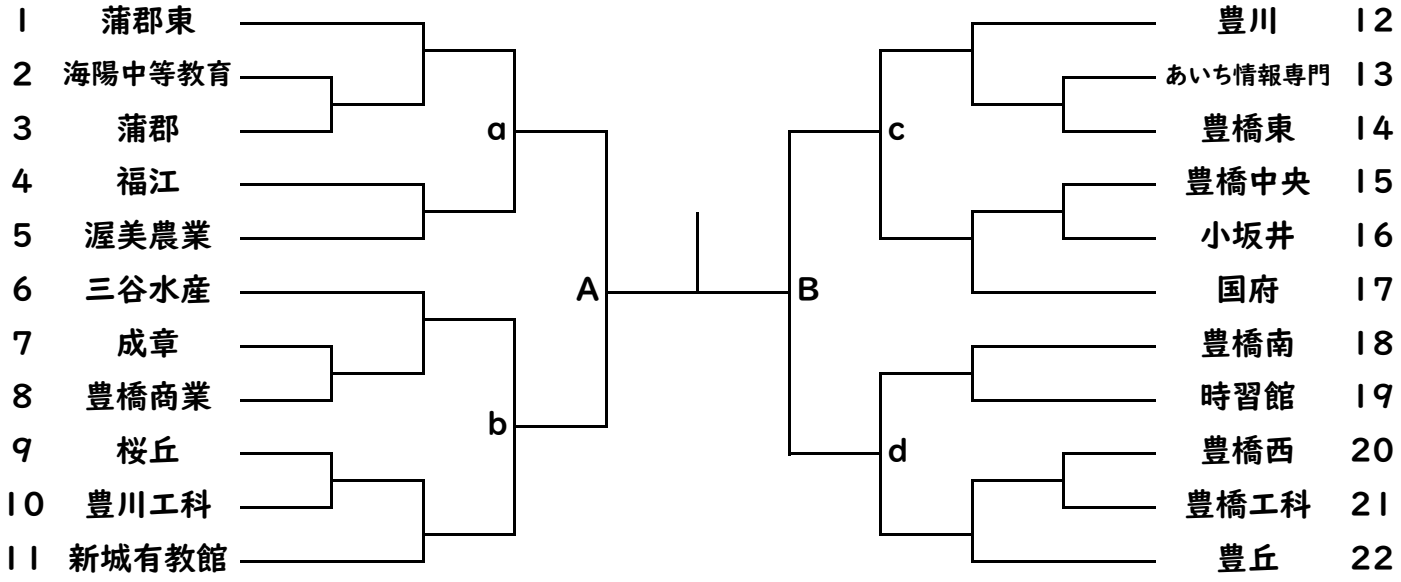

3位決定戦

A

B

5位決定戦

a

b

c

d

県大会出場校		
	1位	2位
	3位	4位

女子学校対抗

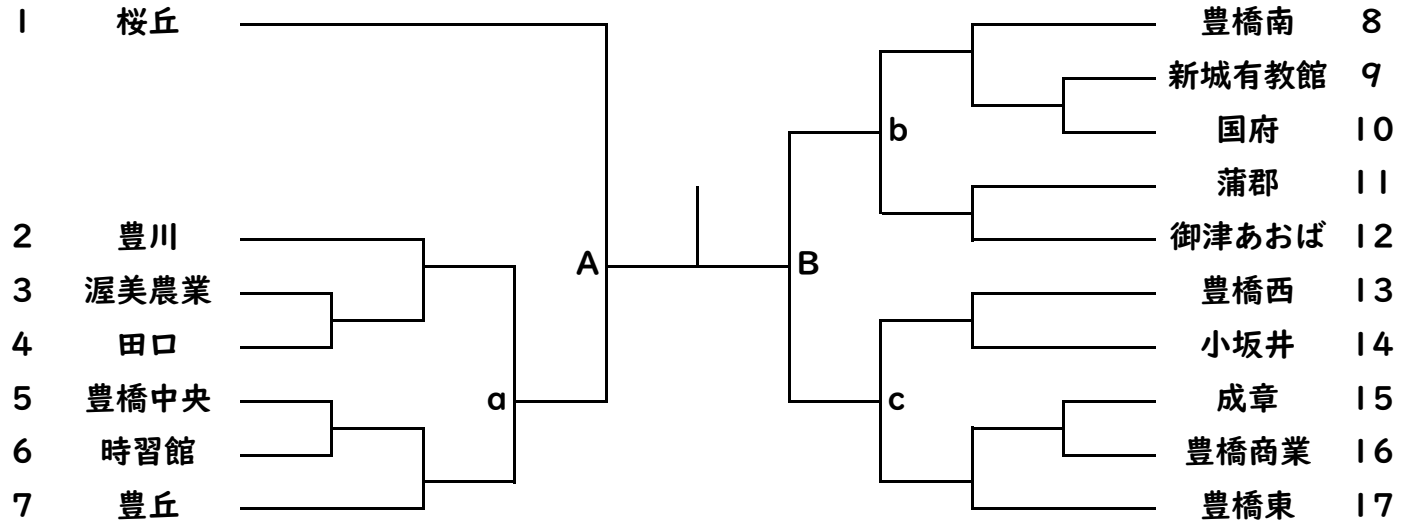

3位決定戦

A

B

5位決定戦

a

b

c

県大会出場校			
	1位	2位	
	3位	4位	5位