令和７年度　愛知県高等学校総合体育大会　卓球競技　名北支部予選会

令和7年4月19日（土）

守山スポーツセンター

男子学校対抗

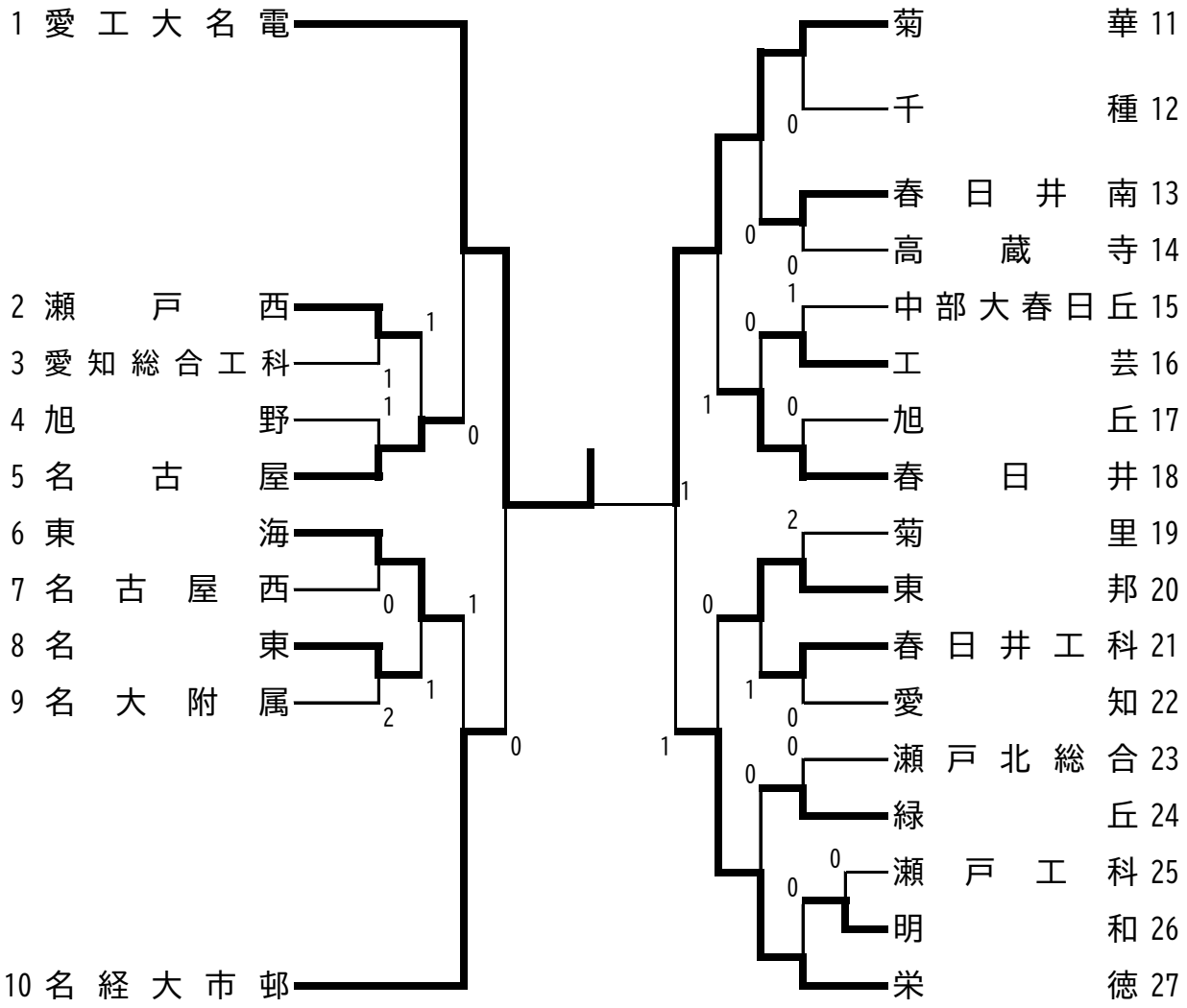

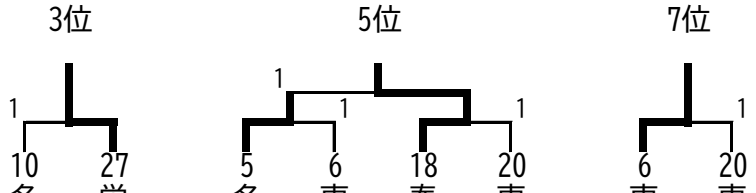

1位	愛工大名電
2位	菊華
3位	栄徳
4位	名経大市邨
5位	春日井
6位	名古屋
7位	東海

令和７年度　愛知県高等学校総合体育大会　卓球競技　名北支部予選会

令和7年4月19日（土）

守山スポーツセンター

女子学校対抗

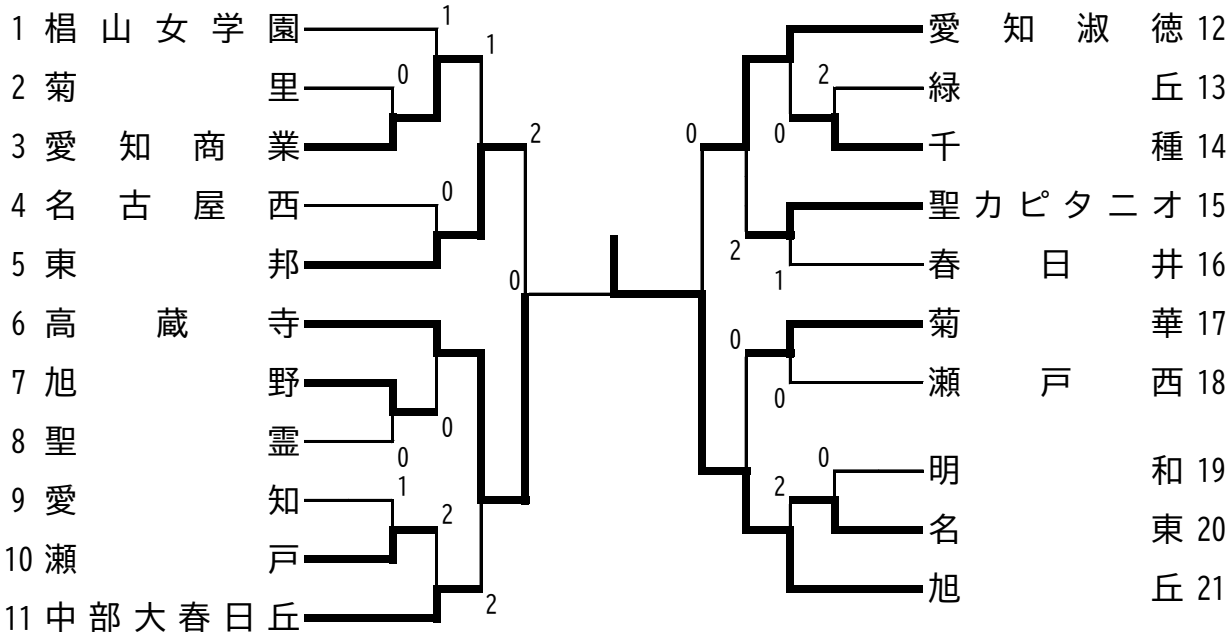

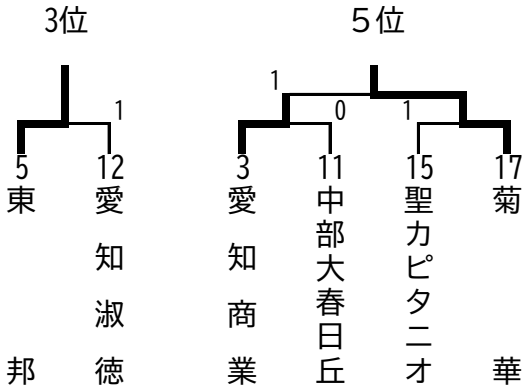

１位	旭丘
２位	高蔵寺
３位	東邦
４位	愛知淑徳
５位	菊華
６位	愛知商業

令和7年度　愛知県高等学校総合体育大会卓球競技　名北支部予選会

令和7年4月26日（土）
守山スポーツセンター

男子シングルス（1）

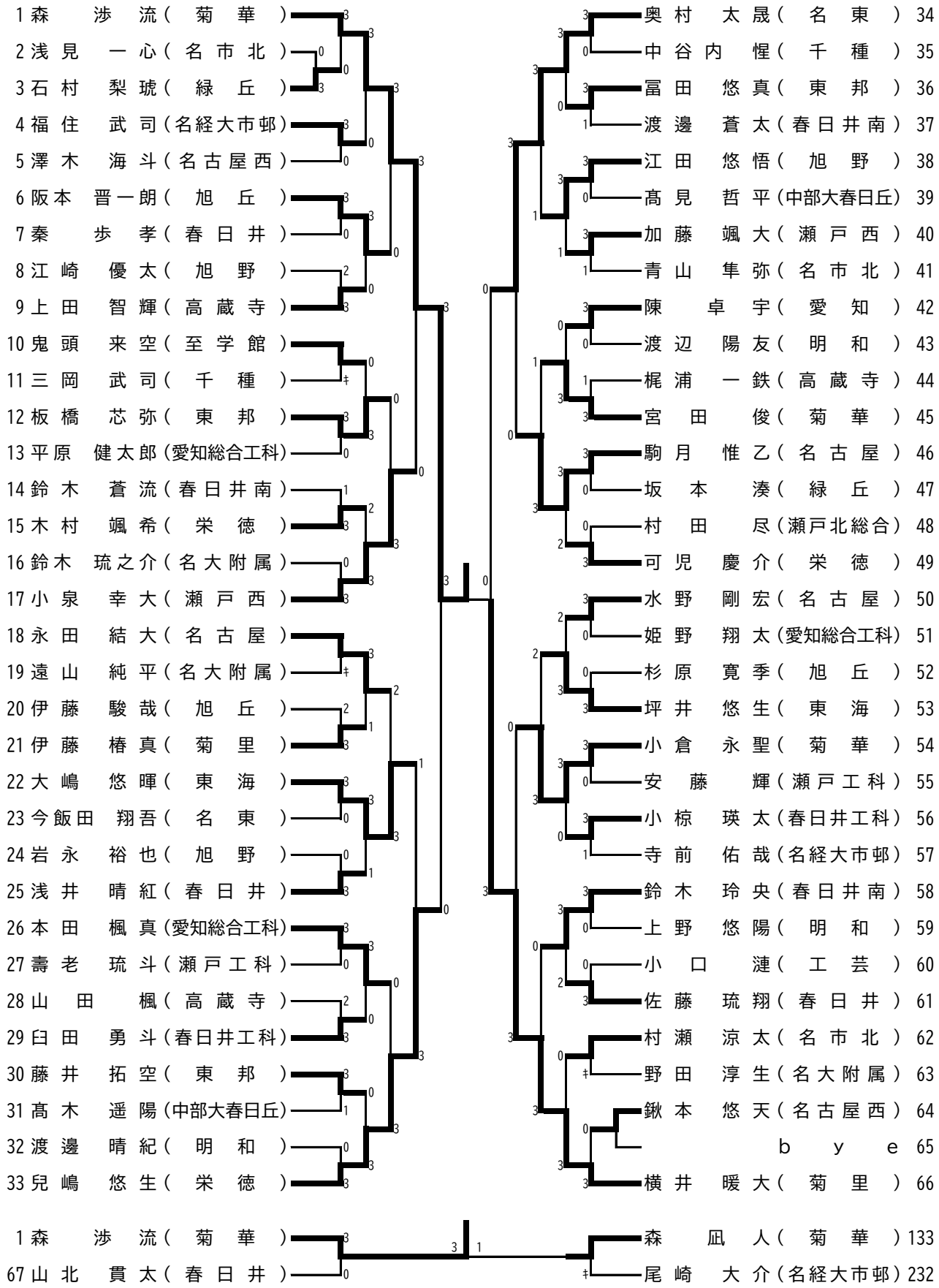

推薦　面田　知己，郡司　景斗，持田　陽向，杉浦　涼雅，月原　弘暉，橋本　悠嵩，日髙　宏紀，原井　敢田，宮本　晟弥

令和7年度　愛知県高等学校総合体育大会卓球競技　名北支部予選会

令和7年4月26日（土）
守山スポーツセンター

男子シングルス（2）

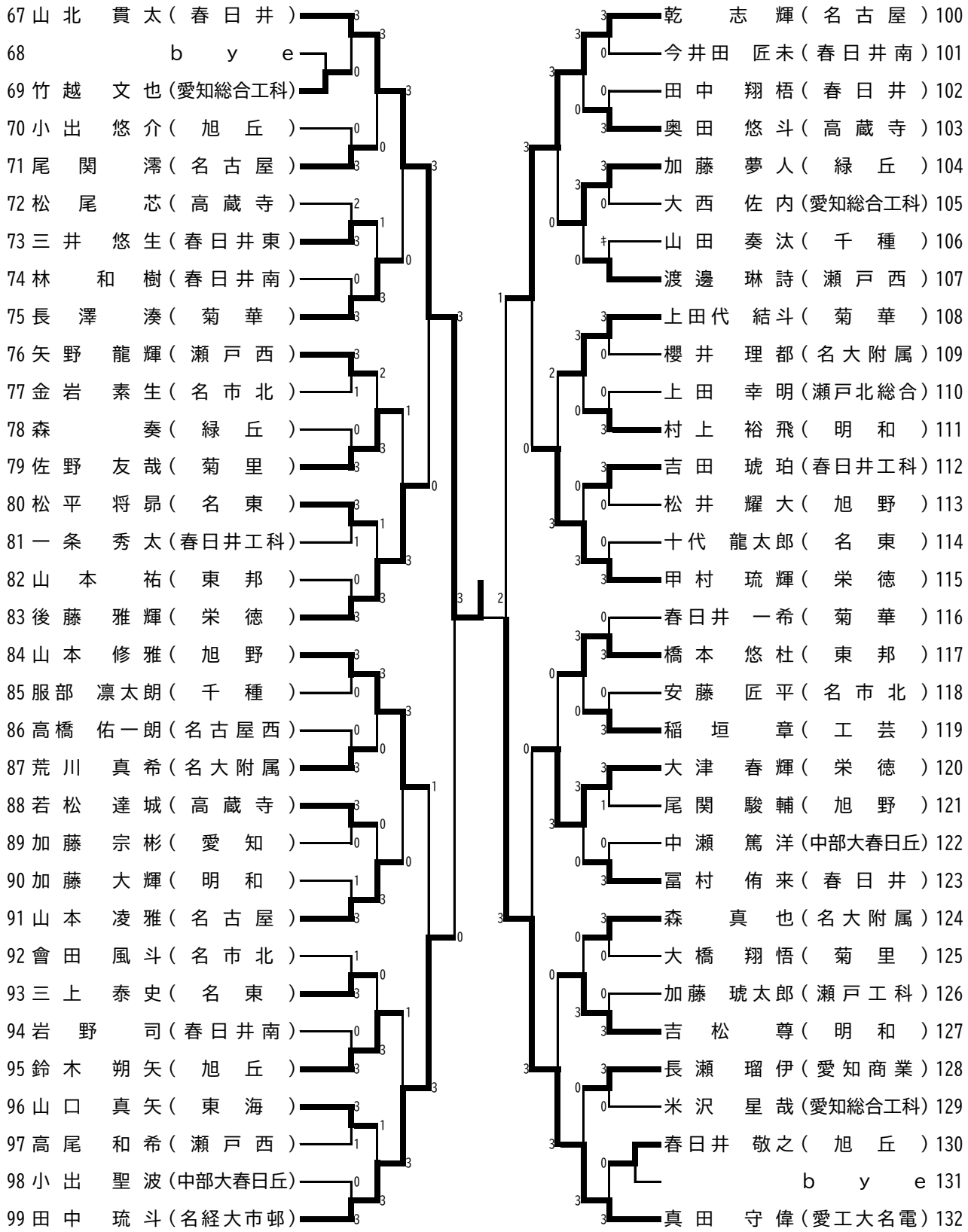

令和7年度　愛知県高等学校総合体育大会卓球競技　名北支部予選会

令和7年4月26日（土）
守山スポーツセンター

男子シングルス（3）

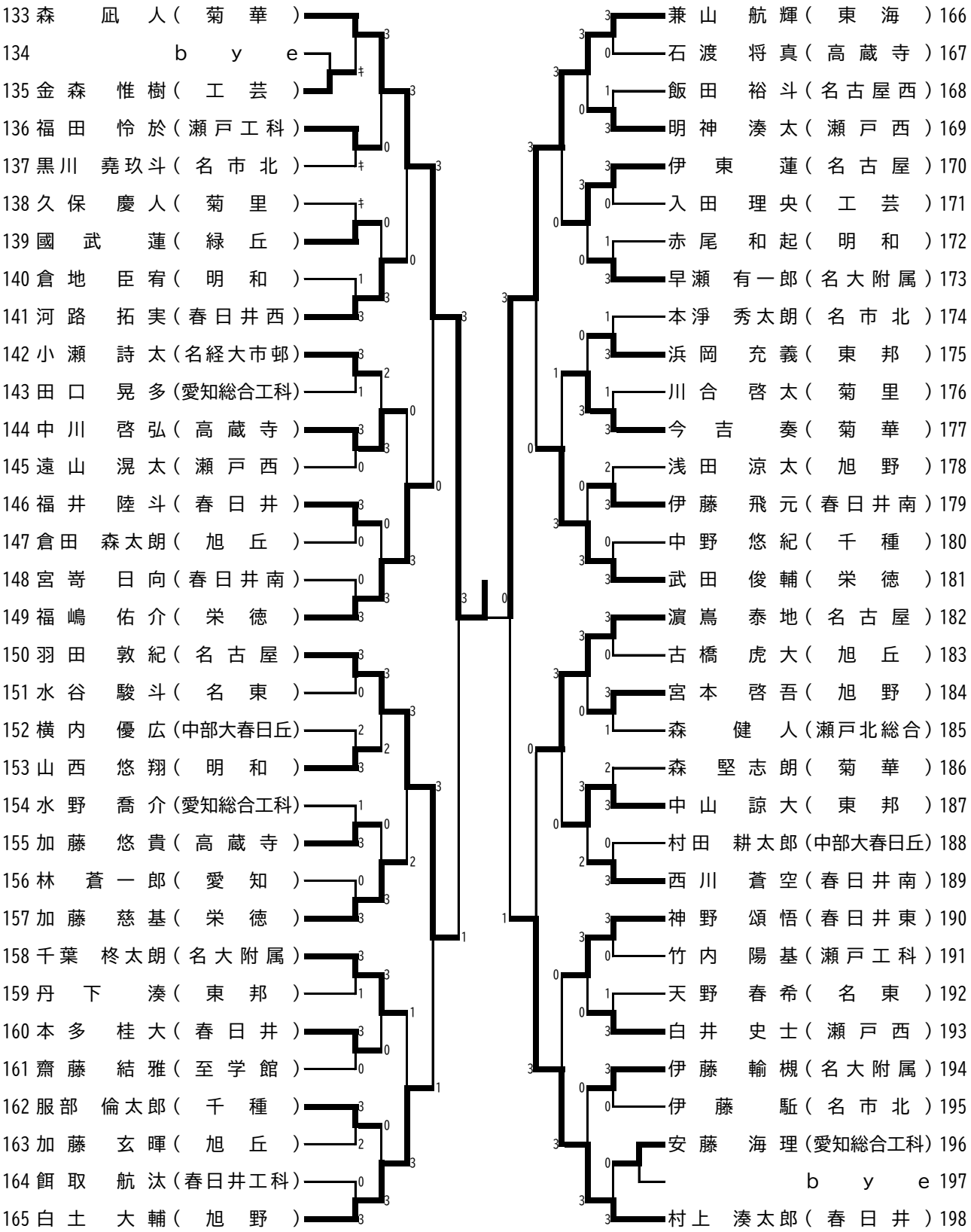

令和7年度　愛知県高等学校総合体育大会卓球競技　名北支部予選会

令和7年4月26日（土）
守山スポーツセンター

男子シングルス（4）

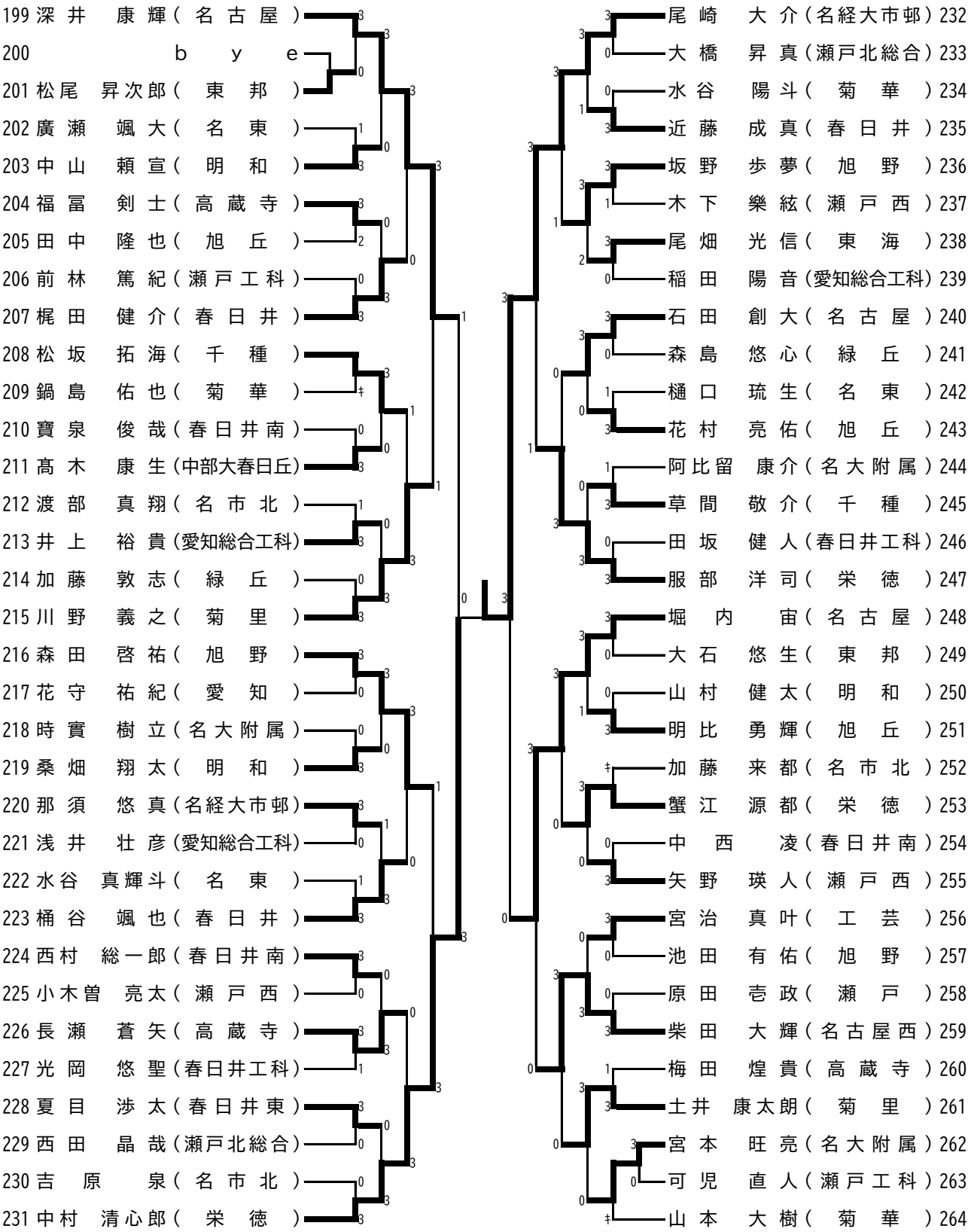

令和7年度　愛知県高等学校総合体育大会卓球競技　名北支部予選会

令和7年4月26日（土）
守山スポーツセンター

女子シングルス（1）

1 榊原　珠里（旭丘）
2 大角　春葵（高蔵寺）
3 高尾　真叶（旭野）
4 鈴木　茉莉（春日井南）
5 加藤　衿世（春日井）
6 高林　留菜（名東）
7 松田　陽奈（愛知総合工科）
8 山田　優生（瀬戸西）
9 安藤　雛子（愛知淑徳）
10 江嶋　日渚（菊華）
11 北河　茉桜（椙山女学園）
12 菊地　茜里（中部大春日丘）
13 松原　令奈（名市北）
14 田中　乃愛（菊華）
15 山口　葵衣（明和）
16 bye
17 吉田　まな（愛知商業）
18 後藤　愛依（愛知淑徳）
19 bye
20 鳥飼　美空（名東）
21 山秋　日菜（聖霊）
22 山田　遥加（東邦）
23 鹿子澤　柚希（聖カピタニオ）
24 江尻　澪（愛知淑徳）
25 河部　倖芽（菊里）
26 中城　美柚（聖カピタニオ）
27 桂山　涼帆（椙山女学園）
28 bye
29 瀧　可純（旭丘）
30 酒井　妃奈乃（旭野）
31 小林　杏（聖霊）
32 松平　琉那（高蔵寺）
33 横山　歌帆（名古屋西）
34 山出　楓莉（名市北）
35 近藤　莉未（東邦）
36 岩田　紗奈（緑丘）
37 日置　唯（明和）
38 高橋　伽依（椙山女学園）
39 中川　苺香（至学館）
40 三島　妃奈（高蔵寺）
41 一之瀬　結音（旭丘）
42 小澤　凛佳（千種）
43 鈴木　里奈（愛知）
44 岩田　幸乃（名東）
45 森田　帆夏（春日井）
46 風間　玲奈（菊華）

1 榊原　珠里（旭丘）
115 阪田　和華（愛知商業）

47 下宿　この実（高蔵寺）
48 明井　美羽（菊華）
49 長瀬　みなみ（椙山女学園）
50 西尾　栞凛（名市北）
51 宮本　茉凛（中部大春日丘）
52 小松　空羽（名東）
53 芳井　理恵（旭丘）
54 納谷　花（東邦）
55 中井　結乃香（春日井東）
56 安藤　玲奈（愛知淑徳）
57 伊藤　七音（愛知商業）
58 永井　美羽（名東）
59 清　紗也佳（愛知淑徳）
60 伊藤　杏（旭野）
61 早川　茉七実（明和）
62 根岸　柚季（菊華）
63 小池　彩菜（東邦）
64 盈　季見（旭丘）
65 bye
66 岩瀬　百合子（聖カピタニオ）
67 石川　碧唯（千種）
68 竹内　春陽（名経大市邨）
69 島田　唯那（春日井）
70 酒向　麻祐子（聖カピタニオ）
71 加藤　仁那（聖霊）
72 加藤　蕗奈（椙山女学園）
73 大岩　和奏（旭野）
74 bye
75 加藤　梓紗（名市北）
76 中園　彩花（瀬戸工科）
77 前田　梨紗（名東）
78 平田　奈々子（春日井）
79 高木　優里（高蔵寺）
80 玉腰　あい（菊華）
81 田村　衣璃子（愛知）
82 林　友香（愛知淑徳）
83 長江　梓音（瀬戸西）
84 藤吉　紗々（名古屋西）
85 水谷　望来（栄徳）
86 三浦　七菜（椙山女学園）
87 八田　可憐（高蔵寺）
88 鈴木　礼優（緑丘）
89 中森　暖（聖カピタニオ）
90 吉田　七海（旭丘）
91 伊藤　咲希（東邦）
92 岩田　花菜（明和）

令和7年度　愛知県高等学校総合体育大会卓球競技　名北支部予選会

令和7年4月26日（土）
守山スポーツセンター

女子シングルス（2）

93 岡部　陽香（菊華）
94 池田　晴音（明和）
95 島崎　陽香（高蔵寺）
96 樋江井　紗彩（愛知）
97 加藤　美夏実（中部大春日丘）
98 西尾　夏貴（名古屋西）
99 鈴木　実莉（名東）
100 眼目　ゆあ（名市北）
101 奥村　綾水（椙山女学園）
102 金久保　咲羽（愛知淑徳）
103 廣野　心菜（東邦）
104 今井　香菜（春日井）
105 鈴木　里奈（高蔵寺）
106 和田　みつき（菊華）
107 小西　さくら（愛知淑徳）
108 北尾　美羽（菊里）
109 大野　樹里（旭丘）
110 那須　美海（旭野）
111 bye
112 玉腰　かれん（千種）
113 藤原　日菜（聖カピタニオ）
114 岩附　芽花（瀬戸西）
115 阪田　和華（愛知商業）
116 清優　美香（愛知淑徳）
117 松本　彩良（春日井）
118 三浦　彩弥（名東）
119 市野　真衣（旭丘）
120 bye
121 森田　花音（愛知商業）
122 德毛　雅（東邦）
123 原口　花心（瀬戸工科）
124 西川　莉央（椙山女学園）
125 丹羽　愛花里（高蔵寺）
126 佐藤　美有（菊華）
127 大竹　望深（瀬戸西）
128 上島　琉月（椙山女学園）
129 鈴木　結実（名東）
130 石川　綾祢（東邦）
131 船橋　乃愛（至学館）
132 大橋　仁愛（明和）
133 丹羽　藍花（春日井東）
134 久田　朱音（名古屋西）
135 前川　琴礼（旭野）
136 藤島　莉緒（聖霊）
137 富井　実愛（聖カピタニオ）
138 滝塚　ななみ（旭丘）

139 伊藤　瑠里（栄徳）
140 野間　絆（旭丘）
141 神谷　妃菜（名市北）
142 岡本　莉奈（春日井）
143 松元　陽菜（菊華）
144 立石　希唯（愛知）
145 長江　樹莉（瀬戸西）
146 松原　李苑（高蔵寺）
147 岡崎　舞（中部大春日丘）
148 永山　千尋（椙山女学園）
149 川尻　色葉（愛知商業）
150 西野　佳織（愛知淑徳）
151 鬼頭　雫葉（名経大市邨）
152 牧野　咲良（高蔵寺）
153 清水　禄羽（千種）
154 久野　実月（東邦）
155 服部　紗和（名東）
156 宮本　珠実（椙山女学園）
157 bye
158 根来　胡乃羽（聖カピタニオ）
159 宮崎　真帆（旭丘）
160 後藤　来夢（聖霊）
161 水野　歩乃果（菊華）
162 羽矢　芽唯（椙山女学園）
163 柏木　千怜（春日井）
164 白石　唯真（明和）
165 辻本　佳南（名東）
166 bye
167 永谷　玲菜（愛知）
168 大原　清楓（菊華）
169 bye
170 高橋　佑奈（愛知淑徳）
171 大脇　心（瀬戸北総合）
172 水野　陽菜（高蔵寺）
173 鈴木　麻絢（聖カピタニオ）
174 粉川　ちな（旭野）
175 佐藤　美空（聖カピタニオ）
176 横山　千夏（聖霊）
177 アベリア　ゼケナ（緑丘）
178 坂本　千晶（旭丘）
179 寺尾　奈夏（春日井南）
180 保科　和音（名市北）
181 杉浦　茉奈美（名古屋西）
182 西堀　珠萌（名東）
183 畑中　鈴菜（愛知淑徳）
184 桑野　結梨佳（東邦）

令和7年度　愛知県高等学校総合体育大会卓球競技　名北支部予選会

令和7年4月27日（日）
中スポーツセンター

男子ダブルス

1 日髙　宏紀・真田　守偉（愛工大名電）
2 大野　瑛士郎・森島　大晴（名大附属）
3 河村　晄・井上　侑哉（春日井）
4 森　奏・森島　悠心（緑丘）
5 bye
6 加藤　玄暉・杉原　寛季（旭丘）
7 中島　伴太・倉地　鎮之介（栄徳）
8 廣瀬　颯大・天野　春希（名東）
9 小瀬　詩太・寺前　佑哉（名経大市邨）
10 長瀬　蒼矢・村田　真博（高蔵寺）
11 赤尾　和起・加藤　大輝（明和）
12 水野　剛宏・濵嶌　泰地（名古屋）
13 横井　暖大・久保　慶人（菊里）
14 鈴木　玲央・鈴木　蒼流（春日井南）
15 浅岡　泰史・久野　泰千（高蔵寺）
16 白井　史士・明神　湊太（瀬戸西）
17 木村　颯希・甲村　琉輝（栄徳）
18 阪本　晋一朗・鈴木　朔矢（旭丘）
19 臼田　勇斗・光岡　悠聖（春日井工科）
20 石田　創大・尾関　澪（名古屋）
21 倉地　臣宥・桑畑　翔太（明和）
22 浅田　涼太・坂野　歩夢（旭野）
23 大石　悠生・山本　祐（東邦）
24 山本　大樹・上田代　結斗（菊華）
25 大嶋　悠暉・兼山　航輝（東海）
26 那須　悠真・福住　武司（名経大市邨）
27 中山　頼宣・村上　裕飛（明和）
28 加藤　夢人・坂本　湊（緑丘）
29 bye
30 上田　智輝・奥田　悠斗（高蔵寺）
31 夏目　渉太・三井　悠生（春日井東）
32 福井　陸斗・田中　翔梧（春日井）
33 木下　樂絃・高尾　和希（瀬戸西）
34 宮田　俊・今吉　奏（菊華）
35 尾関　駿輔・宮本　啓吾（旭野）
36 羽田　敦紀・永田　結大（名古屋）
37 白土　大輔・江田　悠悟（旭野）
38 長澤　湊・森　堅志朗（菊華）
39 髙木　遥陽・横内　優広（中部大春日丘）
40 柴田　大輝・飯田　裕斗（名古屋西）
41 梶田　健介・浅井　晴紅（春日井）
42 板橋　芯弥・丹下　湊（東邦）
43 千葉　柊太朗・阿比留　康介（名大附属）
44 bye
45 松坂　拓海・野々垣　皇（千種）
46 春日井　敬之・田中　隆也（旭丘）
47 寶泉　俊哉・松井　耀大（春日井南）
48 武田　俊輔・後藤　雅輝（栄徳）

49 田中　琉斗・尾崎　大介（名経大市邨）
50 寶田　雄太・北林　拓大（高蔵寺）
51 早川　風雅・山西　悠翔（明和）
52 冨田　悠真・藤井　拓空（東邦）
53 bye
54 佐野　友哉・伊藤　椿真（菊里）
55 草間　敬介・服部　倫太郎（千種）
56 山田　凌平・水谷　陽斗（菊華）
57 森田　啓祐・山本　修雅（旭野）
58 山本　凌雅・伊東　蓮（名古屋）
59 森　健人・上田　幸明（瀬戸北総合）
60 加藤　慈基・服部　洋司（栄徳）
61 奥村　太晟・松平　将昴（名東）
62 陳　卓宇・加藤　宗彬（愛知）
63 浜岡　充義・松尾　昇次郎（東邦）
64 堀内　宙・駒月　惟乙（名古屋）
65 岩野　司・西澤　徹（春日井南）
66 矢野　龍輝・矢野　瑛人（瀬戸西）
67 小出　悠介・伊藤　駿哉（旭丘）
68 春日井　一希・鍋島　佑也（菊華）
69 吉松　尊・岸本　怜緒（明和）
70 松井　耀大・江崎　優太（旭野）
71 森　真也・野田　淳生（名大附属）
72 村上　湊太郎・山北　貫太（春日井）
73 深井　康輝・乾　志輝（名古屋）
74 渡辺　陽友・上野　悠陽（明和）
75 川野　義之・川合　啓太（菊里）
76 國武　蓮・石村　梨琥（緑丘）
77 本多　桂大・鈴木　聡真（春日井）
78 花村　亮佑・明比　勇輝（旭丘）
79 宮治　真叶・入田　理央（工芸）
80 田中　湊太・右近　羽琉（春日井南）
81 若松　達城・福冨　剣士（高蔵寺）
82 伊藤　輸槻・荒川　真希（名大附属）
83 坪井　悠生・山口　真矢（東海）
84 兒嶋　悠生・中村　清心郎（栄徳）
85 小泉　幸大・渡邊　琳詩（瀬戸西）
86 山田　奏汰・杉浦　匡（千種）
87 西川　蒼空・伊藤　飛元（春日井南）
88 冨村　侑来・桶谷　颯也（春日井）
89 倉田　森太朗・古橋　虎大（旭丘）
90 大津　春輝・福嶋　佑介（栄徳）
91 松尾　芯・梅田　煌貴（高蔵寺）
92 bye
93 田坂　健人・一条　秀太（春日井工科）
94 中山　諒大・橋本　悠杜（東邦）
95 池田　有佑・前田　蓮（旭野）
96 森　渉流・森　凪人（菊華）

推薦　面田　知己・持田　陽向，杉浦　涼雅・月原　弘暉，原井　敢田・郡司　景斗，橋本　悠嵩・宮本　晟弥

令和7年度　愛知県高等学校総合体育大会卓球競技　名北支部予選会

令和7年4月27日（日）
中スポーツセンター

女子ダブルス

1 江尻　澪・高橋　佑奈（愛知淑徳）
2 bye
3 佐藤　美空・富井　実愛（聖カピタニオ）
4 酒井　妃奈乃・前川　琴礼（旭野）
5 西尾　夏貴・久田　朱音（名古屋西）
6 瀧　可純・盈　季見（旭丘）
7 丹羽　藍花・中井　結乃香（春日井東）
8 永井　胡桃・我妻　夏怜（瀬戸）
9 羽矢　芽唯・桂山　涼帆（椙山女学園）
10 伊藤　瑠里・水谷　望来（栄徳）
11 近藤　莉未・山田　遥加（東邦）
12 清　優美香・林　友香（愛知淑徳）
13 松井　穂花・坂口　楓（名東）
14 加藤　仁那・横山　千夏（聖霊）
15 西川　莉央・高橋　伽依（椙山女学園）
16 島崎　陽香・三島　妃奈（高蔵寺）
17 bye
18 大原　清楓・風間　玲奈（菊華）
19 桑野　結梨佳・廣野　心菜（東邦）
20 bye
21 藤井　琴未・髙松　華奈（聖霊）
22 粉川　ちな・那須　美海（旭野）
23 白石　唯真・日置　唯（明和）
24 山田　優生・大竹　望深（瀬戸西）
25 田中　乃愛・江嶋　日渚（菊華）
26 加藤　蕗奈・永山　千尋（椙山女学園）
27 鹿子澤　柚希・酒向　麻祐子（聖カピタニオ）
28 川尻　色葉・阪田　和華（愛知商業）
29 鈴木　里奈・丹羽　愛花里（高蔵寺）
30 加藤　美夏実・菊地　茜里（中部大春日丘）
31 松元　陽菜・和田　みつき（菊華）
32 小澤　凛佳・玉腰　かれん（千種）
33 武内　春乃・永井　美羽（名東）
34 金久保　咲羽・瀬戸口　桜（愛知淑徳）
35 bye
36 滝塚　ななみ・一之瀬　結音（旭丘）

榊原　珠里・大野　樹里（旭丘）37
bye 38
根岸　柚季・明井　美羽（菊華）39
伊藤　七音・吉田　まな（愛知商業）40
竹内　春陽・鬼頭　雫葉（名経大市邨）41
牧野　咲良・八田　可憐（高蔵寺）42
奥村　綾水・北河　茉桜（椙山女学園）43
大岩　和奏・高尾　真叶（旭野）44
安藤　雛子・小西　さくら（愛知淑徳）45
今井　香菜・島田　唯那（春日井）46
中城　美柚・藤原　日菜（聖カピタニオ）47
後藤　愛依・畑中　鈴菜（愛知淑徳）48
松原　李苑・大角　春葵（高蔵寺）49
藤島　莉緒・山秋　日菜（聖霊）50
寺尾　奈夏・鈴木　茉莉（春日井南）51
小池　彩菜・納谷　花（東邦）52
bye 53
宮本　珠実・上島　琉月（椙山女学園）54
岡部　陽香・水野　歩乃果（菊華）55
bye 56
坂本　千晶・野間　絆（旭丘）57
後藤　来夢・中松　遥香（聖霊）58
岩田　紗奈・鈴木　礼優（緑丘）59
根来　胡乃羽・岩瀬　百合子（聖カピタニオ）60
川口　愛加・杉浦　茉奈美（名古屋西）61
西野　佳織・安藤　玲奈（愛知淑徳）62
岩田　花菜・山口　葵衣（明和）63
中森　暖・鈴木　麻絢（聖カピタニオ）64
服部　紗和・鳥飼　美空（名東）65
立石　希唯・永谷　玲菜（愛知）66
德毛　雅・石川　綾祢（東邦）67
市野　真衣・芳井　理恵（旭丘）68
佐藤　美有・玉腰　あい（菊華）69
長瀬　みなみ・三浦　七菜（椙山女学園）70
bye 71
高木　優里・下宇宿　この実（高蔵寺）72